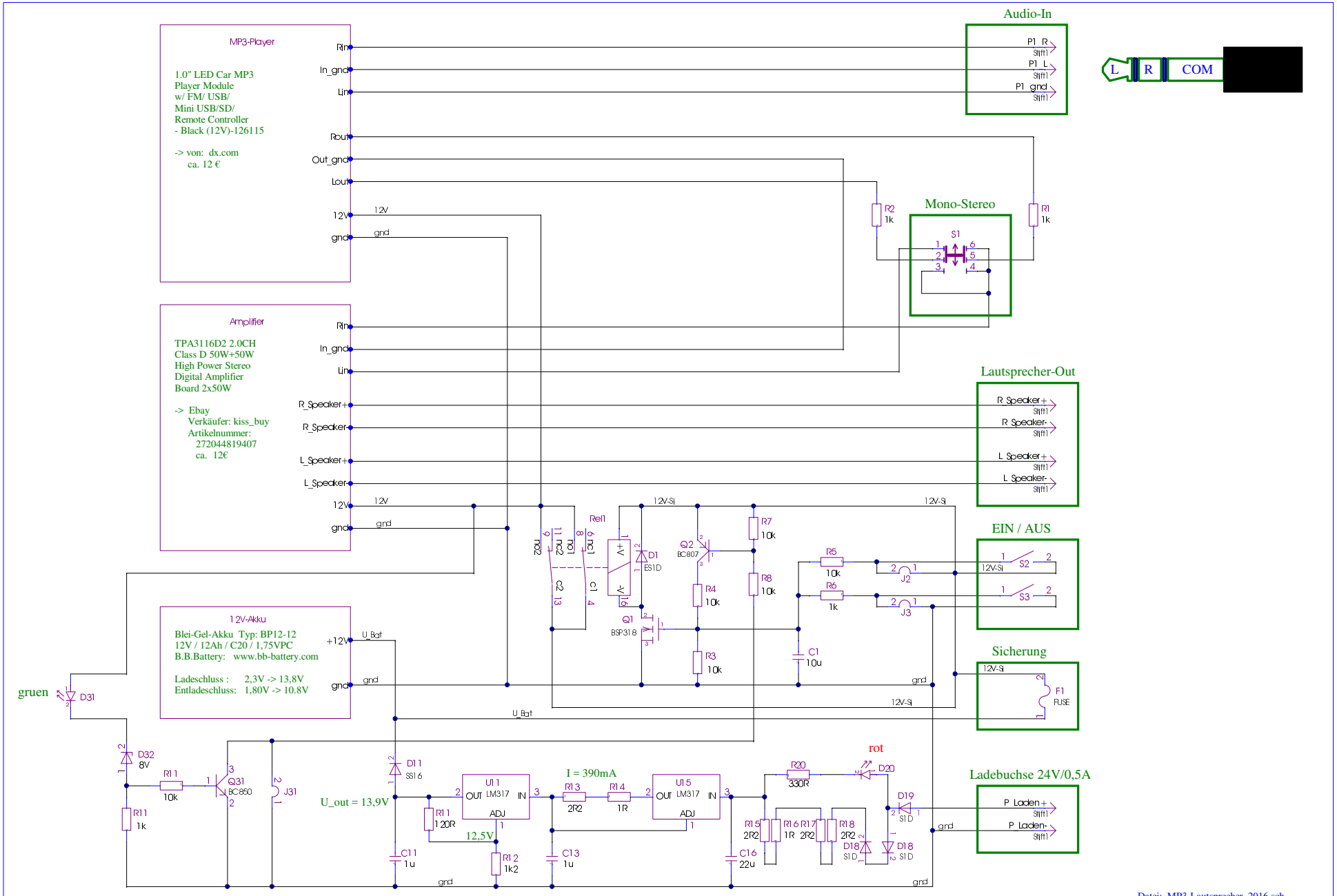

Aktiv-Lautsprecher mit MP3-Player, Class-D Stereoverstärker-Modul und 12V-Akku

Datei: MP3-Lautsprecher_2016.sch

Stand: V0.1 , 15.06.2016